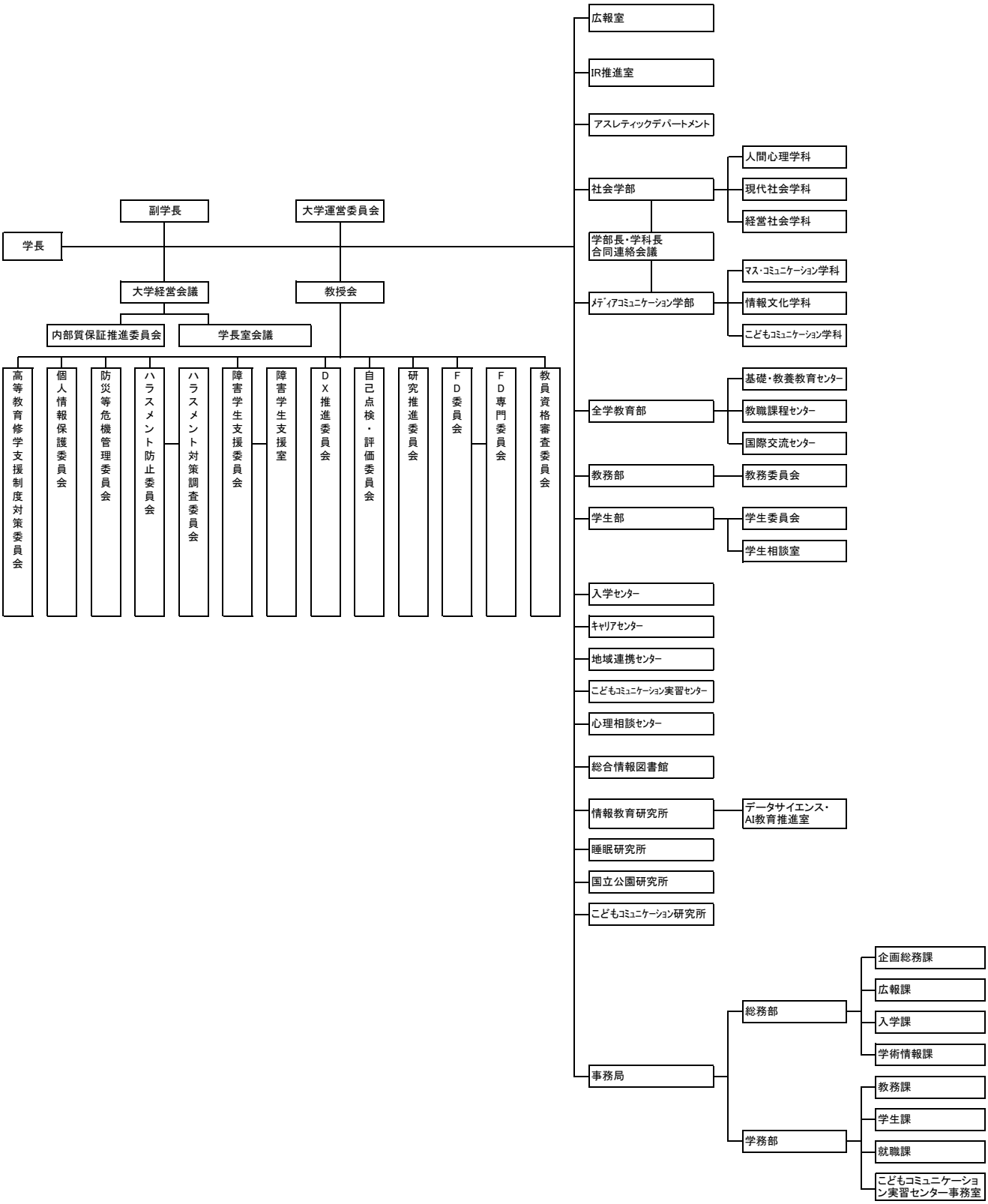
学長
副学長
大学運営委員会
大学経営会議
教授会
内部質保証推進委員会
学長室会議
高等教育修学支援制度対策委員会
個人情報保護委員会
防災等危機管理委員会
ハラスメント防止委員会
ハラスメント対策調査委員会
障害学生支援委員会
障害学生支援室
DX推進委員会
自己点検・評価委員会
研究推進委員会
FD委員会
FD専門委員会
教員資格審査委員会
広報室
IR推進室
アスレティックデパートメント
社会学部
人間心理学科
現代社会学科
経営社会学科
学部長・学科長
合同連絡会議
メディアコミュニケーション学部
マス・コミュニケーション学科
情報文化学科
こどもコミュニケーション学科
全学教育部
基礎・教養教育センター
教職課程センター
国際交流センター
教務部
教務委員会
学生部
学生委員会
学生相談室
入学センター
キャリアセンター
地域連携センター
こどもコミュニケーション実習センター
心理相談センター
総合情報図書館
情報教育研究所
データサイエンス・
AI教育推進室
睡眠研究所
国立公園研究所
こどもコミュニケーション研究所
事務局
総務部
企画総務課
広報課
入学課
学術情報課
学務部
教務課
学生課
就職課
こどもコミュニケーション実習センター事務室